СЕТЕВЫЕ ФИЛЬТРЫ

Сетевые фильтры общего назначения фирмы **Murata** серий PLA10 и PLY10 предназначены для подавления помех в однофазных сетях переменного тока. Они характеризуются компактными размерами и небольшим весом.

Эти фильтры могут выпускаться как со стандартной обмоткой, так и с секционной обмоткой, позволяющей более эффективно подавлять высокочастотные помехи.

ТЕХНИЧЕСКИЕ ХАРАКТЕРИСТИКИ

Наименование	Индуктивность синфазной обмотки, не менее, мГн	Индуктивность противофазной обмотки, мГн	Номинальный ток, А	Рабочее напряжение, В	Диапазон рабочих температур, °С	Тип обмотки
PLY10AN4420R8D2	4.4	0.32	0.8	300	–25...+120	секционная
PLY10AN1430R5R2	14	1	0.5	300		стандартная
PLY10AN8720R7R2	8.7	0.53	0.7	300		стандартная

Наименование	Индуктивность, не менее, мГн	Номинальный ток, А	Рабочее напряжение, В	Сопротивление изоляции, МОм	Диапазон рабочих температур, °С	Тип обмотки
PLA10AN1522R0R2	1.5	2	300	100	-25 ...+120	стандартная
PLA10AN3030R4R2	30	0.4	300		-25 ...+120	стандартная
PLA10AS1030R7R2	10	0.7	250		-25 ...+60	стандартная

ЭКВИВАЛЕНТНЫЕ ЭЛЕКТРИЧЕСКИЕ СХЕМЫ

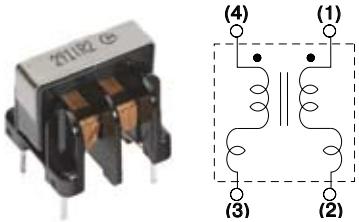

PLY10

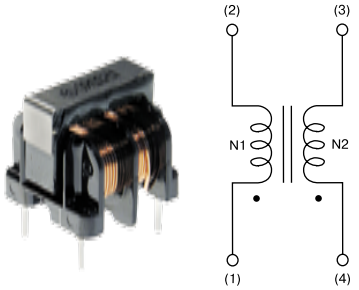

PLA10

N1 : N2 = 1 : 1

ГАБАРИТНЫЕ РАЗМЕРЫ

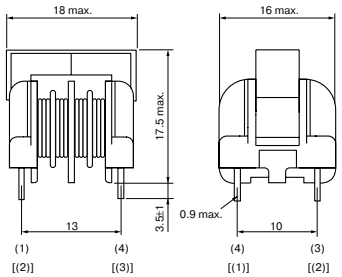

PLY10

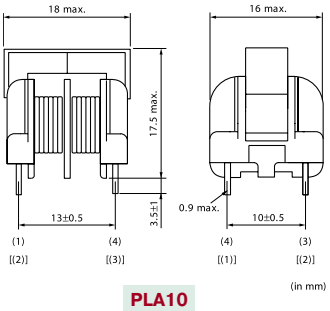

PLA10

КОНДЕНСАТОРНЫЕ ФИЛЬТРЫ ПОДАВЛЕНИЯ ЭМП

Фильтры серии NFM – трехвыводные проходные чип-конденсаторы для подавления электромагнитных помех. Они применяются для стабилизации питания высокочастотных узлов и снижения влияния их работы на остальную часть электронной схемы (развязка по питанию). Фильтры серии NFM обладают неоспоримым преимуществом перед обычными многослойными чип-конденсаторами, используемыми для этих целей, поскольку обладают малой индуктивностью на высоких частотах (порядка сотен мегагерц). Вследствие этого наблюдается 10-кратное снижение импеданса, и подавление электромагнитных помех происходит более эффективно.

Серия NFMxxC рассчитана на токи порядка 300 мА, а серия NFMxxP – от 2 до 6 А.

СИСТЕМА ОБОЗНАЧЕНИЙ

NF	M	3D	CC	102	R	1H	3	L
1	2	3	4	5	6	7	8	9

1. **Фильтр подавления ЭМП EMIFIL**.
2. **Внутренняя структура**
   M – со встроенным конденсатором
3. **Габаритные размеры**
   18 – 0603 (1.6 x 0.8 мм)
   21 – 0805 (2.0 x 1.25 мм)
   3D – 1206 (3.2 x 1.25 мм)
   41 – 1806 (4.5 x 1.6 мм)
4. **Тип фильтра**
   CC – конденсаторные фильтры для линий передачи сигналов
   PC – конденсаторные фильтры на большие токи
5. **Емкость.** Первые две значащие цифры обозначают номинал в пФ, третья цифра обозначение количество нулей.
6. **Тип ТКЕ** (см. табл.1).
7. **Номинальное напряжение**
   0J – 6.3 В
   1A – 10 В
   1C – 16 В
   1E – 25 В
   1H – 50 В
   2A – 100 В
8. **Тип электрода:** с покрытием оловом.
9. **Упаковка**

Табл.1

Тип ТКЕ	Точность
B	±10%
F	-80...+30%
R	±15%
U	-750 ±120 ppm/°C
S	+350 ...1000 ppm/°C

ОБЛАСТЬ ПРИМЕНЕНИЯ

- Персональные компьютеры и периферия
- Телекоммуникационное оборудование
- ВЧ и СВЧ передатчики
- Цифровые видеокамеры, оборудование для цифрового ТВ
- Другие схемы с цифровой обработкой сигналов

ЭКВИВАЛЕНТНАЯ СХЕМА

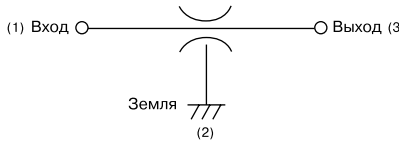

ТЕХНИЧЕСКИЕ ХАРАКТЕРИСТИКИ

Наименование	Емкость, мкФ	Точность (ТКЕ)	Номинальное пост. напряжение, В	Номинальный ток, А	Мин. сопротивление, МОм	Габаритные размеры, мм	Диапазон рабочих температур, °С
NFM21CC222R1H3D	0.22	±20% (X7R)	50	0.3	1000	2.0×1.25×0.85	-55...+125
NFM21PC105F1C3D	1	-20%...+80% (Y5V)	10	4	500	2.0×1.25×0.85	-40...+85
NFM41PC204F1H3L	0.2	-20%...+80% (Y5V)	50	2	1000	4.5×1.6×1.0	-55...+125
NFM55PC155F1H4L	1.5	-20%...+80% (Y5V)	50	6	100	5.7×5.0×2.2	-55...+125