ИМПОРТНЫЕ КЕРАМИЧЕСКИЕ МНОГОСЛОЙНЫЕ КОНДЕНСАТОРЫ (ТИПА К10-17Б)

ТЕХНИЧЕСКИЕ ХАРАКТЕРИСТИКИ

Конденсаторы керамические многослойные изолированные (окуклены) с однонаправленными (радиальными) выводами предназначены для работы в цепях постоянного, переменного и импульсного тока.

Тип ТКЕ	NP0 (C0G)		X7R	Y5V (Z5U)
Температурный коэффициент (в диапазоне рабочих температур)	0±30x10^{-6}/°C (-55...+125 °C)		15% (-55...+125°C)	+30%~80% (-25...+85°C) +22%~56% (+10...+85°C)
Тангенс угла потерь, макс. (условия измерения)	0.15% ±0.2 (20°C, 1 МГц, 1 В пост.)		2.5% ±0.2 (20°C, 1 кГц, 1 В пост.)	3.5% ±0.2 (20°C, 1 кГц, 1 В пост.)
Рабочее напряжение, В пост.*	50			
Точность	B : ±0.1 пФ G: ±2% C : ±0.25 пФ J: ±5%	D : ±0.5 пФ K: ±10% F : ±1% M: ±20%	K : ±10% M : ±20% S : -20..+50%	M : ±20% S : -20..+50% Z : -20..+80% P : -0..+100%

* На заказ поставляются конденсаторы с рабочим напряжением 25, 100, 200, 500 и 1000 В.

СИСТЕМА ОБОЗНАЧЕНИЯ

К10-17Б имп.	0.47 мкФ	X7R	10%	1206
1	2	3	4	5

1. **Тип:** К10-17Б имп.
2. **Номинальная емкость**, пФ/мкФ
3. **Тип ТКЕ: NP0, X7R, Y5V, Z5U**
4. **Точность, %**
5. **Типоразмер**

ГАБАРИТНЫЕ РАЗМЕРЫ

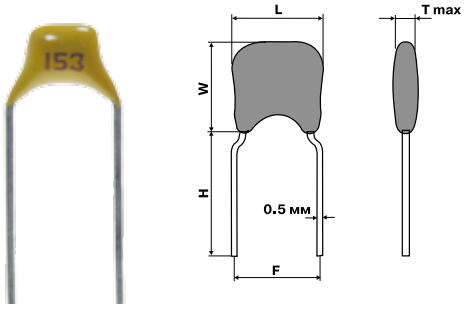

ТИПИЧНЫЕ ТЕМПЕРАТУРНЫЕ ЗАВИСИМОСТИ ЕМКОСТИ

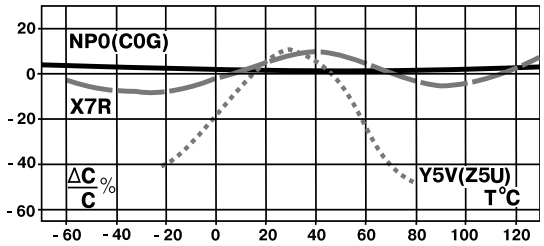

NP0(C0G) - используется в прецизионных цепях, в рабочем диапазоне емкость практически не зависит от температуры, времени, напряжения и частоты.
ТКЕ = 0± 30·10^{-6}1/ °C.

X7R - стабильный диэлектрик с предсказуемой температурной, частотной и временной зависимостью.

Y5V(Z5U) - имеет высокую диэлектрическую постоянную, используется в цепях общего применения.

Выбор диэлектрика определяется требуемой температурной стабильностью схемы. Чем более стабильный диэлектрик - тем больше размеры конденсатора и тем он дороже.

Отечественное обозначение	Замена на
Н10 Н20, Н30, Н50, Н70, Н90 П33, МПО, М33 М47, М1500, П60, П100	X7R Y5V(Z5Y) NP0(C0G) NP0(C0G), X7R

УПАКОВКА

Конденсаторы поставляются в пакетах по 1000 шт. Возможна поставка на лентах для автоматизированного монтажа.

Размеры, мм			0805			1206			1210			1812			2225		
F			5.0			5.0			5.0			5.0			5.0		
H мин.			10.0			10.0			10.0			10.0			10.0		
L макс.			4.2			5.0			7.5			8.5			10.5		
W макс.			3.2			4.5			5.5			8.5			9.5		
T макс.			3.8			3.8			3.8			3.8			4.2		
	Емкость	Код	NP0	X7R	Y5V	NP0	X7R	Y5V	NP0	X7R	Y5V	NP0	X7R	Y5V	NP0	X7R	Y5V
Пикофарады	1	1R0	■			■											
	10	100	■			■											
	12	120	■			■											
	15	150	■			■											
	18	180	■			■											
	22	220	■			■											
	27	270	■			■											
	33	330	■			■											
	39	390	■			■											
	47	470	■			■											
	56	560	■			■											
	68	680	■			■											
	75	750	■			■											
	82	820	■			■											
	100	101	■			■											
	120	121	■			■											
	150	151	■			■											
	180	181	■			■											
	220	221	■			■											
	270	271	■			■											
	330	331	■			■											
	390	391	■	■		■											
	470	471	■	■		■											
	560	561	■	■		■			■								
	680	681	■	■		■			■								
	820	821	■	■		■			■								
	1000	102	■	■		■	■		■	■		■			■		
	1200	122	■	■		■	■		■	■		■			■		
	1500	152	■	■		■	■		■	■		■			■		
	1800	182	■	■		■	■		■	■		■			■		
	2200	222	■	■		■	■		■	■		■			■		
	2700	272		■		■	■		■	■		■			■		
	3300	332		■		■	■		■	■		■			■		
	3900	392		■		■	■		■	■		■			■		
	4700	472		■		■	■		■	■		■			■		
	5600	562		■			■		■	■		■			■		
	6800	682		■			■		■	■		■			■		
	8200	822		■			■			■		■			■		
Микрофарады	0.010	103		■	■		■	■		■		■	■		■	■	
	0.012	123		■	■		■	■		■			■			■	
	0.015	153		■	■		■	■		■			■			■	
	0.018	183		■	■		■	■		■			■			■	
	0.022	223		■	■		■	■		■			■			■	
	0.027	273		■	■		■	■		■			■			■	
	0.033	333		■	■		■	■		■			■			■	
	0.047	473		■	■		■	■		■			■			■	
	0.056	563			■		■	■		■			■			■	
	0.068	683			■		■	■		■			■			■	
	0.082	823			■		■	■		■			■			■	
	0.10	104			■			■		■			■			■	
	0.12	124			■			■		■	■		■			■	
	0.15	154			■			■		■	■		■	■		■	
	0.18	184			■			■		■	■		■	■		■	
	0.22	224			■			■		■	■		■	■		■	■
	0.27	274			■			■			■		■	■		■	■
	0.33	334			■			■			■		■	■		■	■
	0.39	394			■			■			■			■			■
	0.47	474			■			■			■			■			■
	0.56	564			■			■			■			■			■
	0.68	684			■			■			■			■			■
	0.82	824			■			■			■			■			■
	1.0	105						■			■			■			■
	1.2	125						■			■			■			■
	1.5	155									■			■			■
	1.8	185												■			■
	2.2	225												■			■
	2.7	275												■			■
	3.3	335												■			■

Код - кодовое обозначение номинальной емкости, наносимое непосредственно на конденсатор.